PVC-Rinne

Ø 250 und 330 halbrund

BLECHE

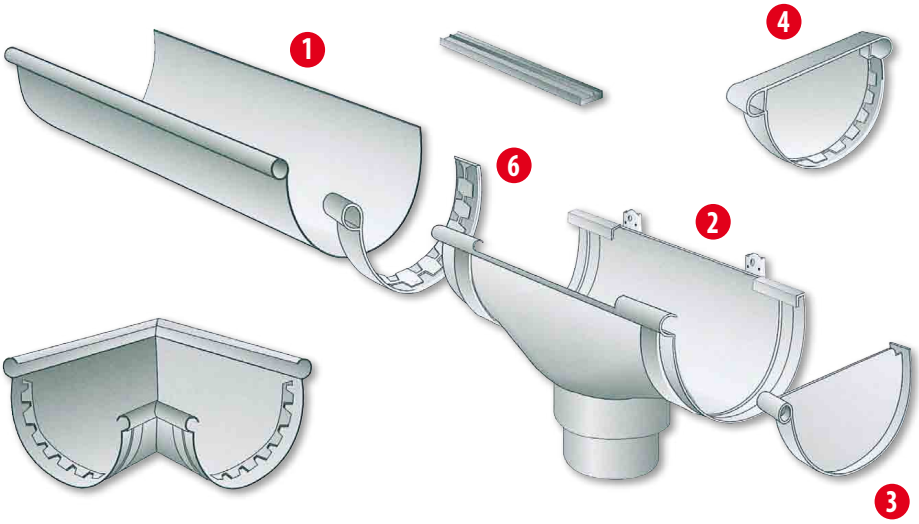

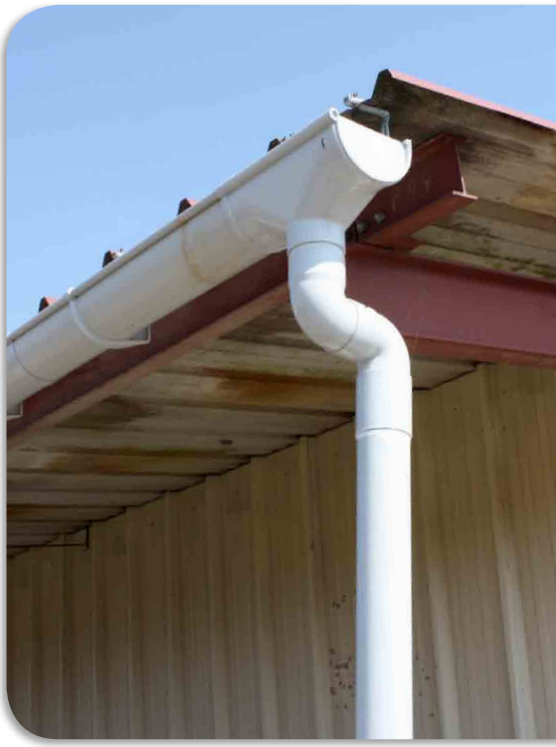

www.beiser-agrar.de
KOSTENVORANSCHLAG UND SHOPPING ONLINE

1

Art.-Nr.	Bezeichnung
04080401001	Plastikregenrinne 4 m ø 250
04080401002	Plastikregenrinne 4 m ø 330

2

Art.-Nr.	Bezeichnung
04080411002	Mittelansatz ø 250
04080411001	Mittelansatz ø 330

3

Art.-Nr.	Bezeichnung
04080408004	Kappe für Rinnenablauf ø 250
04080408003	Kappe für Rinnenablauf ø 330

4

Art.-Nr.	Bezeichnung
04080408002	Rinnenendstückø 250
04080408001	Rinnenendstückø 330

5

Art.-Nr.	Bezeichnung
04080405011	Haken für halbrunde PVC-Dachrinnen ø 250
04080405010	Haken für halbrunde PVC-Dachrinnen ø 330

6

Art.-Nr.	Bezeichnung
04080411007	Klebeverbindung ø 250
04080411012	Klebeverbindung ø 330

© Beiser

BEISER Environnement • Domaine de la Reidt
67330 BOUXWILLER • Frankreich
Fax : 00 333 88 71 34 64
Kundendienst : 00 33 892 054 112
0,34 €/min + Anbieter Gebühr

21 12 12

MÜSSEN MIT IHRER BESTELLUNG AUFGENOMMEN WERDEN

Einpackungskosten für PVC-Rinne
(Art.-Nr. 99100000027)

BEISER environnement

Versand von landwirtschaftlichem Bedarf

00 33 825 825 488
0,15 €/min + Anbieter Gebühr

Bilder sind unverbindlich